DRAWING	X	X.X	X.XX
TOLERANCE	±0.2	±0.1	±0.05

품 번 No	부 품 명 PART NAME	수량 Q'TY	재 질 MATERIAL	색 상 COLOR	처 리 FINISH	비 고 REMARK
01	HOUSING	1	Thermoplastic	BLACK		HB
02	GROUND	1	Copper Alloy	SILVER	Ag plated	
03	CONTACT B	1	Copper Alloy	SILVER	Ag plated	
04	CONTACT A	1	Copper Alloy	SILVER	Ag plated	

ROHS H/F

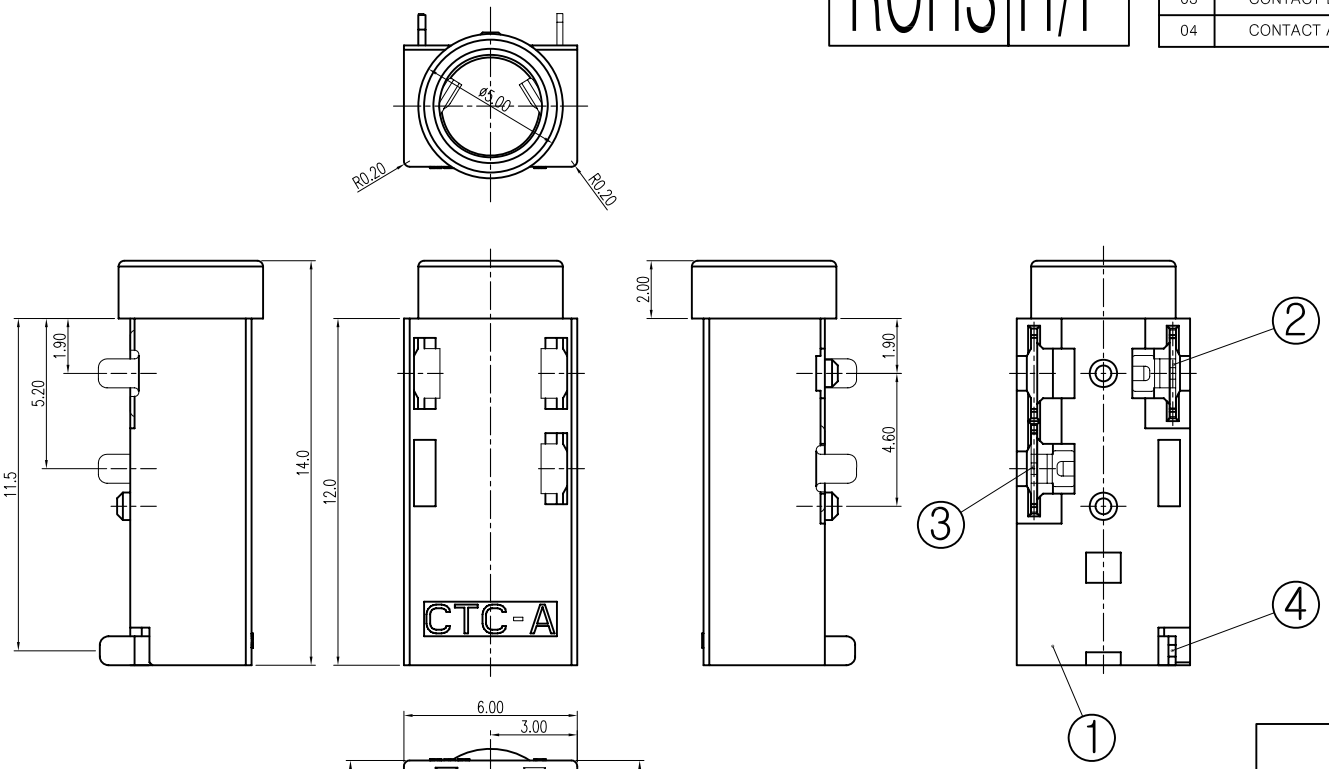

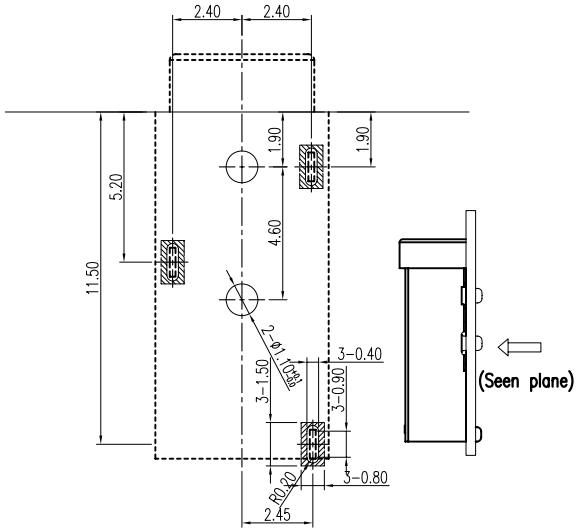

[Recommended P.C.B Pattern]

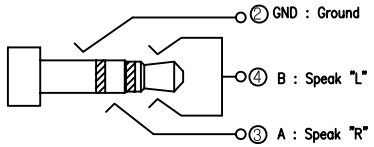

[CIRCUIT]

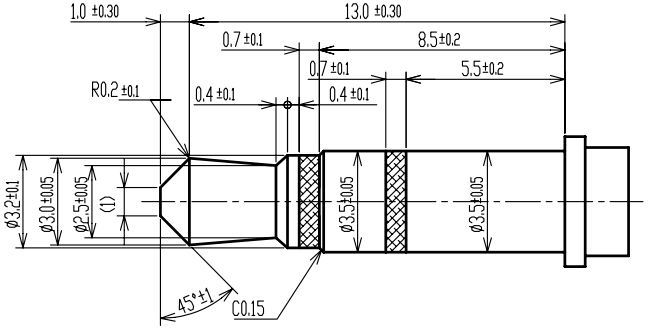

(ø3.50mm 3 POLE PLUG DETAIL DRAWING)

No	내 용	작성일	작성자	승 인
4				
3				
2				
1				

설 계 DES'N BY	검 도 CH'D BY	승 인 APPROVE BY

CTC Connection Technologies Corporation

작성 일자 DWG DATE 2009.05.29	모델명 MODEL NAME 3.5mm 3POLE EAR JACK		
척 도 SCALE 2 / 1	부품명 PART NAME ASSEMBLY	제품규격 STANDARD 7680-3.5S-DB2-A	
단 위 UNITS mm	도 번 DWG No IS187A013A	제품 코드 ERP CODE PE6XX080	