编号	修改原因	制图	审核	核准
A	首发版本	刘晓波 10/06/20		

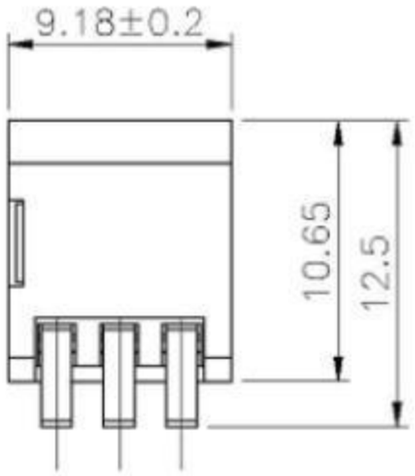

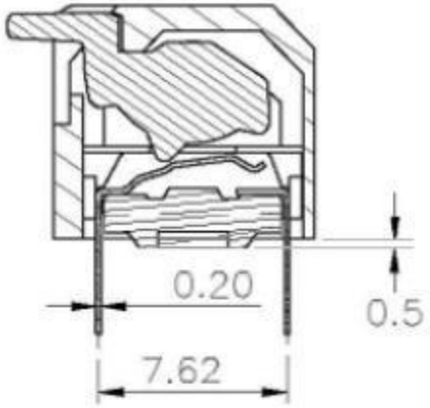

SECTION A-A

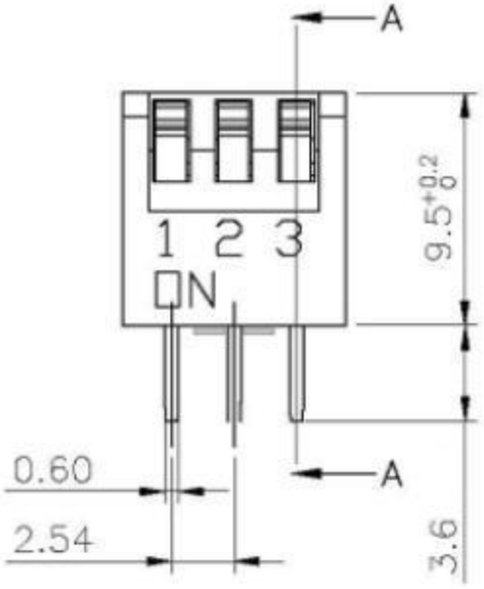

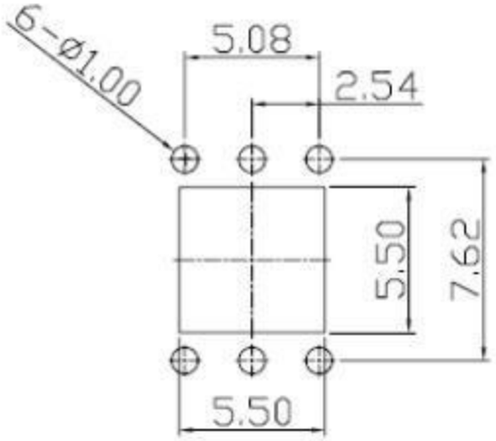

P.C.B LAYOUT

Note.
1. Material
   Thermoplastic (PBT)
   Contact : Phosphor bronze (C5210)
2. Plating
   Contact: Plated 1u'' Au, 12u'' Ni Overall

尺寸公差:		角度公差:	
X.	±0.20	X.	±2°
.X	±0.15	.X	±1°
.XX	±0.10	.XX	±0.5°

绘图类型	AUTO CAD		
比例	1:1	图页	1\1
图纸编号	KQJS-DP-03-AZ01		

投影法		品名	DP-1002-03P
单位	mm		
纸张尺寸	A4	产品系列	DS 系列

CTC Connection Technologies Corporation