REV	ECN NO.	LOCAS.	DESCRIPTION	DATE	DESIGN
A0			初版发行	2015-01-15	Lww

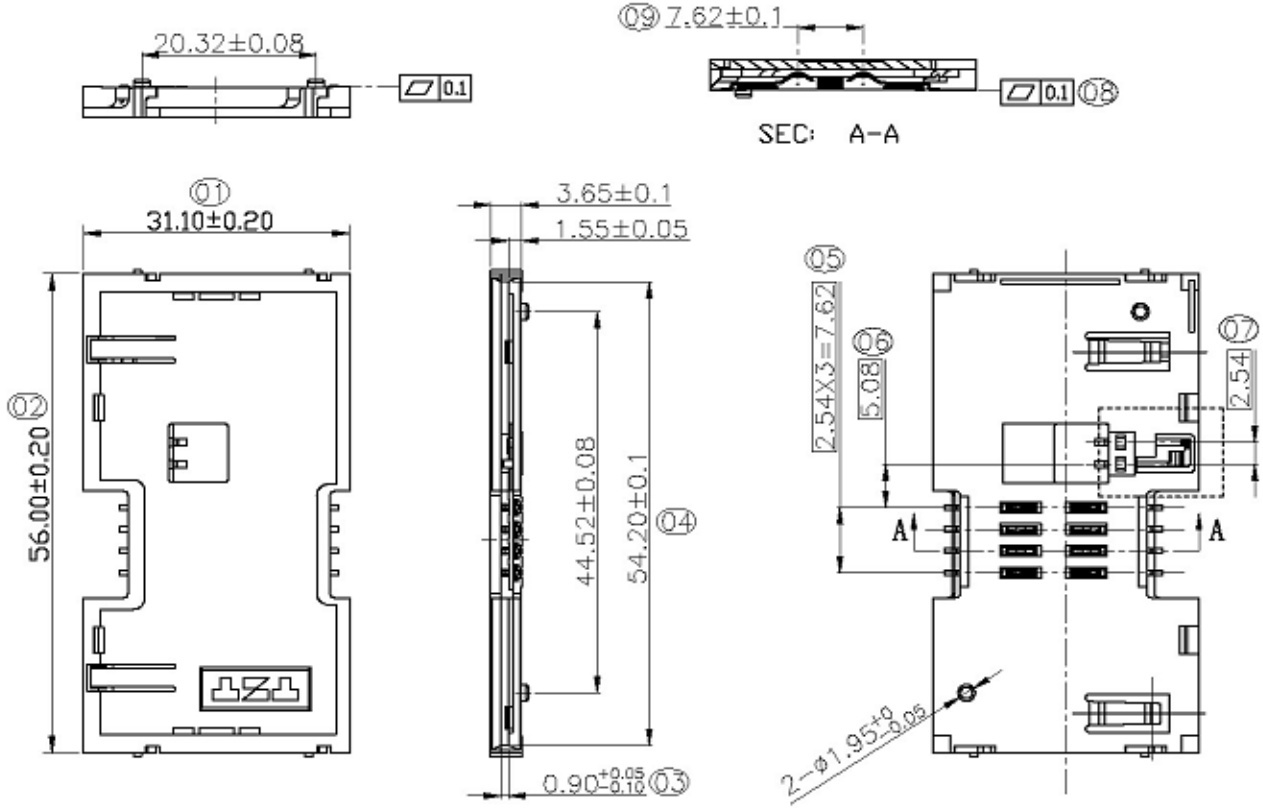

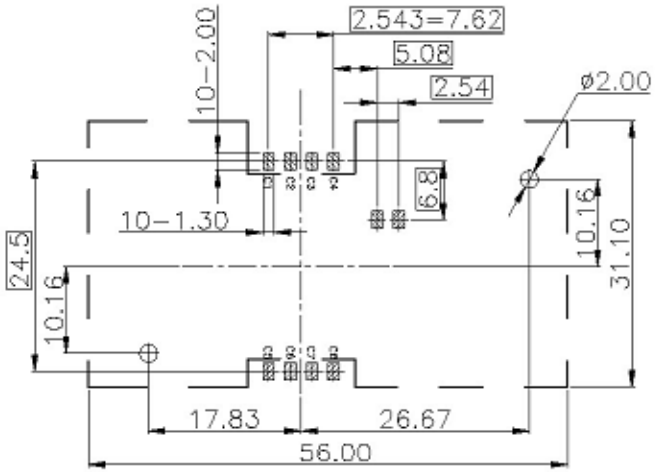

Reference dimension
for PCB layout
(TOL: ±0.05)

备注：

1. 材质：塑胶件：LCP 5008 黑色 UL94V-0
   五金件：C5191R-H T=0.20mm
2. 五金电镀：镍底50U"MIN, 镀金5U"MIN,
   镀雾锡80U"MIN
3. 产品性能：接触阻抗：100mΩ MAX
   绝缘阻抗：1000MΩ MIN
   耐电压：500V AC*1分钟
   寿命：100，000 cycles MIN
   插拔力：1N Min
   端子正向力：0.2-0.6N
   IR 260° C 不起泡
4. (XX) 标示尺寸为QIP尺寸
5. 所用物料及加工工艺需符合ROHS要求。

NO	料号	备注
1	SM-047	有LOGO

CTC Connection Technologies Corporation

DIM	TOL	DIM	DEG
X.	±0.45	X°.	±2°
X.X	±0.38	X.X°	±1°
X.XX	±0.25	X.XX°	
X.XXX	±0.15	X.XXX°	

单位：mm
材质：——
数量：1
页次：1/1
版本：A0
图 号

比例：1/1
设计：Lww 日期：2015-01-15
审核：Lww 日期：2015-01-15
批准：Lww 日期：2015-01-15

产品名称：超薄型卡座成品图面

YF-DWG-00685

源丰光彩科技有限公司内部发行文件，未经允许不得抄自拷贝，改动或带离公司

受控章